PROTENT®
SWITZERLAND

NACHHALTIG
SEIT 1989

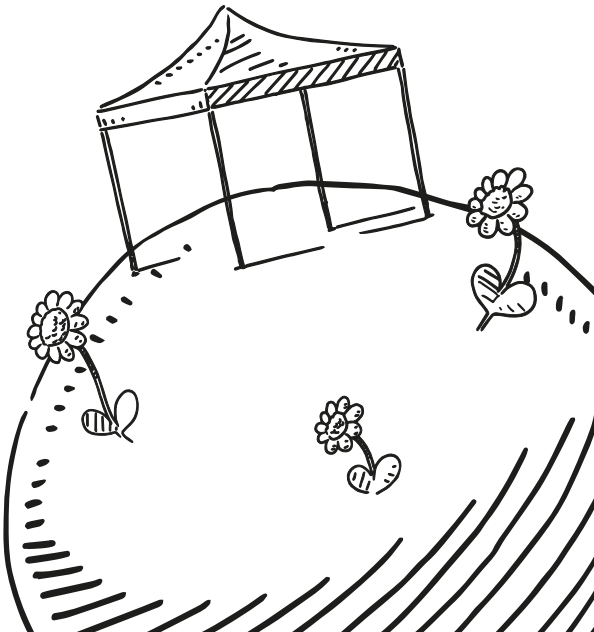

ENTFALTE DEIN KÖNNEN

In der Schweiz gibt es für das Wort „Faltzelt“ ein Synonym: Es heisst „Pro-Tent“. Das kann daran liegen, dass wir Schweizer für Produkte made in Switzerland ein besonderes Faible haben. Oder einfach daran, dass wir das Aluminium-Faltzelt erfunden haben.

Fakt ist: Seit mehr als 30 Jahren setzen KMUs, Grossunternehmen, Institutionen und Vereine auf Pro-Tent Faltzelt-Systeme, um sich bei Veranstaltungen und auf Messen professionell zu präsentieren. In der Schweiz, in ganz Europa und weltweit.

Wir glauben fest, dass Qualität und Langlebigkeit unserer Produkte der Schlüssel zu echter Nachhaltigkeit sind. Daran arbeiten wir. Jeden Tag, mit Herz und Hand.

Sitz unseres Unternehmens ist Rüti bei Zürich. Von hier aus steuert unser Team die Produktentwicklung, Verwaltung und Logistik. Gerne laden wir Kunden und Interessenten zu uns ein, um unsere Faltzelt-Systeme in unserer Ausstellung im Original zu erleben.

Pro-Tent ist ein führender Hersteller von Aluminium-Faltzeltsystemen – unser Weg bisher:

1989

Heinz Stöckler erfindet das Aluminium-Faltzelt: Leicht transportiert, schnell errichtet und mit einem Stoffdach versehen, soll es als Gartenzelt oder Strandzelt zum Einsatz kommen. Ähnliche Systeme gab es bis dato nur aus Stahl, unhandlich und schwer.

1990

Das Pro-Tent Faltzeltsystem „Serie 1000“ findet reissenden Absatz und bald ist klar: Die Einsatzmöglichkeiten sind nahezu unendlich. Vor Autohäusern und Hotels, auf Veranstaltungen und Wochenmärkten – überall sind die Aluminium-Faltzelte im Einsatz.

1995

Nachahmer drängen auf den Markt. Pro-Tent ist ihnen (schon damals) eine Nasenlänge voraus und lanciert mit der Serie Pro-Tent 2000 die erste modulare Version der Ursprungsidee mit umfangreichem Zubehör.

2000

Bislang wurden die Faltzelte unter „Stoeckler Bio Agrar AG, Division Pro-Tent®“ vertrieben. Nun wird ein eigenständiges Unternehmen aus der bereits bekannten Marke – die Pro-Tent AG wird gegründet.

2001

Der Erfindergeist ruht nicht und das zentrale Element der nächsten Pro-Tent Generation wird in Europa, Asien und den USA patentiert: Das Omega-Profil mit Systemnuten.

2004

Das neue System ist serienreif, das Swissmodul 4000 (und heutige Pro-Tent MODUL 4000) erobert den Markt. Die Grundidee: Sämtliches Zubehör und erstmals auch optional feste Füllungen werden in den Systemnuten des Omega-Profils verankert. Ein Konzept, das der Fachjury der Erfindermesse in Genf eine Goldmedaille wert ist und mit einem Sonderpreis für die innovativste Erfindung ausgezeichnet wird.

2005

Pro-Tent überträgt die komplette Fertigung des Pro-Tent MODUL 4000 Faltgestells der BSZ-Stiftung in Einsiedeln. Pro-Tent leistet damit einen Beitrag für die Integration von Menschen mit Handycap und kann sich zu 100 % auf die nach DIN EN ISO 9001 gefertigte Präzisionsarbeit „Swissmade“ verlassen.

2012

Die Familie Bär übernimmt die Pro-Tent AG, Beat Bär wird neuer CEO.

2015

Ausbau der eigenen Produktion und Refocussierung auf Europa als Produktionsstandort.

2016

Pro-Tent gründet eine eigene Niederlassung in Deutschland mit Sitz im hessischen Hadamar-Niederzeuzheim.

2020

Mit dem Pro-Tent 5000 präsentiert Pro-Tent ein neues Faltzelt-System für die Einsatzgebiete, in denen besondere Stabilität gefordert oder gewünscht ist. Die Fertigung der Faltgestelle erfolgt in der BSZ-Stiftung in Einsiedeln. Gleichzeitig wird die Produktion der Serie 2000 nach Einsiedeln verlagert, so dass nun alle Pro-Tent Systeme in der BSZ- Stiftung gefertigt werden.

„Als Unternehmer bin ich der festen Überzeugung, dass wir nur dann langfristig erfolgreich sein können, wenn wir unserer ökologischen und sozialen Verantwortung gerecht werden. Wir haben für uns deshalb vier Nachhaltigkeits-Prinzipien definiert, die den Rahmen für unsere strategischen Ziele und unser Handeln bilden.
Als Familienvater möchte ich meinen Beitrag dazu leisten, dass die Welt, in der wir leben auch für die nachfolgenden Generationen eine lebenswerte Welt ist. There is no Planet B!“

Beat Bär
CEO Pro-Tent AG

UNSERE NACHHALTIGKEITS-PRINZIPIEN:

QUALITÄT

Qualität und Nachhaltigkeit gehen für uns Hand in Hand. Denn je länger ein Produkt „lebt“, umso weniger Ressourcen werden verbraucht. Das setzt ein durchdachtes Design, den Einsatz hochwertiger und strapazierfähiger Materialien und eine exzellente Verarbeitung voraus.

KONTINUITÄT

Der Anspruch, ein hochwertiges Produkt anzubieten und ökologisch und sozial verträglich zu handeln, begleitet uns seit unseren Anfängen. Wir orientieren uns nicht an kurzfristigen Trends sondern an unserer eigenen Überzeugung und den Bedürfnissen unserer Kunden.

PARTNERSCHAFT

Unser primäres Ziel ist nicht der Verkaufsabschluss an sich sondern eine solide, für alle Seiten gewinnbringende Partnerschaft. Das schliesst auch die Zusammenarbeit mit unseren Lieferanten ein. Durch langfristige Geschäftsbeziehungen sind wir ihnen ein verlässlicher Partner.

VERANTWORTUNG

Als Unternehmen tragen wir Verantwortung und sind uns dessen bewusst: Für die Menschen, mit denen wir arbeiten. Für die Beziehungen zu unseren Kunden, Liefer- und Handelspartnern. Für das gute Miteinander und das Gemeinwohl an unseren Standorten. Für die Umwelt, in der wir leben.

Wir unterstützen die Global Goals.
2015 haben die Vereinten Nationen 17 nachhaltige Entwicklungsziele vorgestellt, die bis 2030 erreicht werden sollen. Die Ziele skizzieren eine ehrgeizige weltweite Agenda, um Armut und Hunger zu reduzieren, Gesundheit zu verbessern, Gleichberechtigung zu ermöglichen, den Planeten zu schützen und vieles mehr. Eine wichtige Vision, die von vielen Regierungen und Unternehmen weltweit geteilt wird. Auch wir bekennen uns zu allen 17 Zielen und fokussieren uns auf diejenigen, von denen wir glauben, einen grösstmöglichen Beitrag leisten zu können.

- 1 KEINE ARMUT – Keine Armut
- 8 MENSCHENWÜRDIGE ARBEIT UND WIRTSCHAFTSWACHSTUM – Gute Arbeit und Wirtschaftswachstum
- 12 NACHHALTIGER KONSUM UND PRODUKTION – Nachhaltiger Konsum und Produktion
- 13 MASSNAHMEN ZUM KLIMASCHUTZ – Massnahmen zum Klimaschutz
- 17 PARTNERSCHAFTEN ZUR ERREICHUNG DER ZIELE – Partnerschaft zur Erreichung der Ziele

Unternehmensführung

WORT HALTEN

Jährliche Innovations-aufwendungen

ca. 6%*

UNSER LEITBILD:

KUNDENORIENTIERUNG

Der Kunde steht im Mittelpunkt. Unsere Leistungen orientieren sich permanent an seinen Anforderungen und Bedürfnissen.

INNOVATION UND QUALITÄT

Durch Innovationen und dem Streben nach Perfektion verschaffen wir uns den erforderlichen Marktvorsprung.

WEITERENTWICKLUNG

Die Begeisterung für die Marke Pro-Tent treibt uns an, das Unternehmen und unsere Produkte kontinuierlich weiterzuentwickeln.

TEAMWORK UND ENGAGEMENT

Unsere Arbeit ist von gegenseitigem Respekt und Wertschätzung geprägt. Zu unserem Erfolg tragen wir durch Qualifikation und Engagement bei.

SCHWEIZER UNTERNEHMEN

Als Schweizer Unternehmen bekennen wir uns zum Standort Schweiz als Sitz unseres Unternehmens. In der sozialen Nachhaltigkeit liegt unsere Verantwortung im Erhalt der Arbeitsplätze und damit der finanziellen Sicherheit der hier beschäftigten Mitarbeiter*innen.

*durchschnittlicher Anteil am Umsatz der Jahre 2018 bis 2020

Die nachhaltig erfolgreiche Entwicklung unserer Marke beruht nicht allein auf guten Geschäftsergebnissen. Ein guter Ruf und das Vertrauen unserer Kunden und Geschäftspartner sind für uns unbezahlbar. Unser Handeln folgt deshalb klaren moralischen und ethischen Prinzipien.

Das Jahr 2020 war kein einfaches Jahr. Nicht für die Veranstaltungsbranche insgesamt und nicht für uns. Dennoch war es uns wichtig, unserer Verantwortung als Unternehmen auch in dieser wirtschaftlich schwierigen Zeit gerecht zu werden – gegenüber unseren Mitarbeiter*innen, Produktionspartnern und Dienstleistern.

Die Auftragsvergabe an externe Produktionspartner und Dienstleister wurde – abgestimmt auf den operativen Geschäftsverlauf – im Wesentlichen aufrecht erhalten.

UNSERE STRATEGISCHEN ZIELE BIS 2026:

ORGANISCHES WACHSTUM

Wir wollen unsere Gestaltungsfreiheit als Unternehmen durch organisches Wachstum und nachhaltige Wertsteigerung bewahren.

AGILITÄT

Wir passen uns strategisch und operativ den Entwicklungen und Notwendigkeiten des Marktes kontinuierlich an.

QUALITÄTSFÜHRERSCHAFT

Wir wollen auch in Zukunft der anerkannte Qualitätsführer in unserem Marktsegment sein.

NACHHALTIGES HANDELN UND WIRTSCHAFTEN

Als Unternehmen sind wir uns unserer ökonomischen, ökologischen und gesellschaftlichen Verantwortung bewusst und handeln danach.

VORHABEN 2021/22

- ▶ Digitalisierung ausbauen
- ▶ Reklamationsquote senken
- ▶ Stakeholder-Dialog zur Nachhaltigkeit

Produkte

QUALITÄT LEBEN

Pro-Tent ist ein Marken-Produkt. Als Hersteller leben wir diesen Anspruch und wollen ein nachhaltiges Produkt liefern, das auch nach 10 oder 15 Jahren intensiver Nutzung einwandfrei und zuverlässig funktioniert.

Von großem Vorteil ist in diesem Zusammenhang unsere hohe Wertschöpfungstiefe mit eigener Produktentwicklung, Fertigung, Näherei und Druckerei. Wir wissen, wer unsere Zeltgestelle montiert, wer unsere Zeltdächer und Seitenwände näht und wer einem Pro-Tent mit einem individuellen Druckmotiv den letzten Schliff verleiht. Als einer der wenigen europäischen Faltzelt-Hersteller können wir damit – im Gegensatz zu den vielen reinen Import-Anbietern – für die Qualität unserer Faltzelte sowie einen verantwortungsbewussten Produktionsablauf garantieren. Unsere Aluminium-Profile, Polyester-Stoffe und Zubehör-Artikel beziehen wir von einem kleinen Kreis ausgewählter Zulieferer. Wir sind ihnen ein langjähriger, verlässlicher Partner und schaffen so die Voraussetzungen für gute Sozial- und Arbeitsbedingungen auch in diesen Unternehmen.

Erstmals wurde 2020 ein Recycling-Stoff in unser Angebot aufgenommen. Bei der Herstellung werden PET-Flaschen und gebrauchte Polyester-Gewebe nicht wie üblich als Abfall entsorgt, sondern in einem innovativen Prozess zu neuem Garn verarbeitet. Das von uns verwendete Gewebe ist TESTEX-zertifiziert.

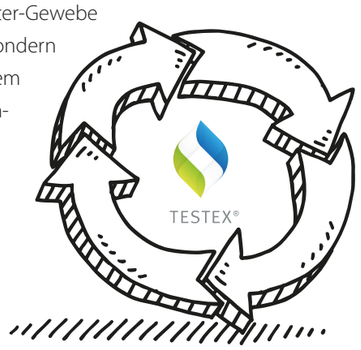

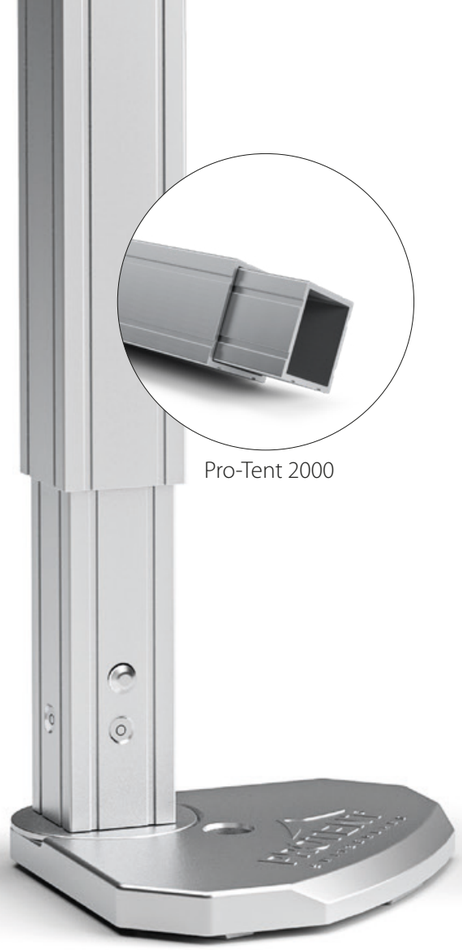

UNVERWÜSTLICH SEIT 1995: PRO-TENT 2000

Das Original und der Klassiker unter den Aluminium-Faltzelt-Systemen – bereits mehr als 50.000 mal im Einsatz. Die durchdachte Konstruktion, das geringe Gewicht und Packmass machen unser Pro-Tent 2000 bis heute zur ersten Wahl für viele Event-Profis.

FALTZELT NEU GEDACHT: PRO-TENT MODUL 4000

Genial einfach, einfach genial: Die patentierte Omega-Nut der Serie Pro-Tent MODUL 4000 dient zur Aufnahme der Seitenwände. Querverbinder und weitere Zubehörelemente werden mit Exzenter-Spannschlössern in den Systemnuten des Profils fixiert. Ebenfalls einzigartig: In der Ausführung als System-Messestand punktet unser Pro-Tent MODUL 4000 auch im Indoor-Einsatz.

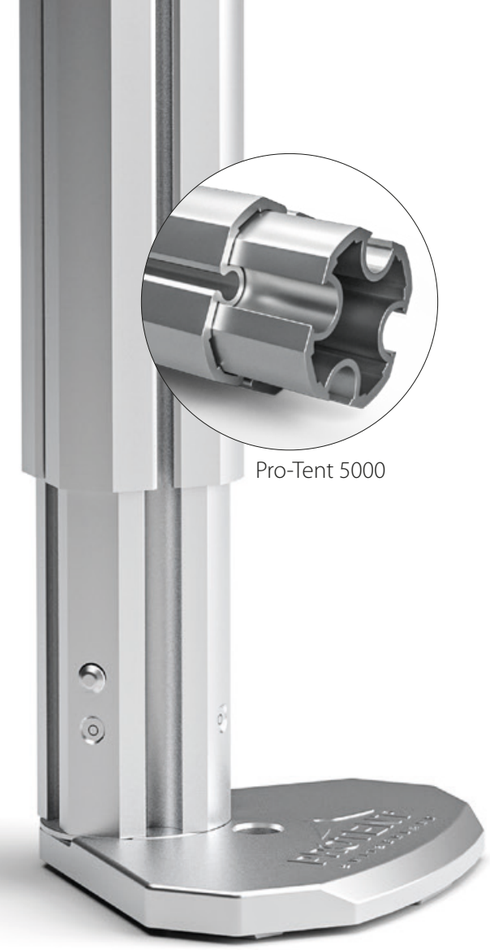

STABILER GEHT'S NICHT: PRO-TENT 5000

Unser Familienzuwachs aus dem Jahr 2020 punktet neben dem charakteristischen Omega-Profil mit einem extra-starken Profil-Durchmesser von 45 mm. Perfekt für alle, die auf maximale Stabilität setzen und deshalb besonders für längere Standzeiten geeignet.

VORHABEN 2021/22

- Steigerung des Anteils recycelter Polyesterstoffe
- Ressourcenbedarf entlang der Lieferkette reduzieren
- Entwicklung Pro-Tent „Second Life" Konzept

Mitarbeiter*innen

ZUSAMMENSTEHEN

„Dauerhaftes, breitenwirksames und nachhaltiges Wirtschaftswachstum, produktive Vollbeschäftigung und menschenwürdige Arbeit für alle fördern," heisst es im Ziel 8 der Global Goals.

Für uns bedeutet das, die Individualität jedes/r unserer Mitarbeiter*innen anzuerkennen – mit allen Stärken und Schwächen. Gleichberechtigung, Vielfalt, Respekt und Inklusion betrachten wir in diesem Sinne als Chance und wollen unseren Mitarbeiter*innen mit einer offenen Unternehmenskultur die Voraussetzung für ein erfülltes Arbeitsleben bieten.

Alle Beschäftigten leisten gleichermassen ihren Beitrag zum Erfolg unseres Unternehmens. Im Einkauf, in der Montage, der Näherei und Druckerei, in Vertrieb und Marketing, in der Auftragsbearbeitung, in der Buchhaltung und im Lager. Qualifizierte und motivierte Mitarbeiter*innen und Mitarbeiter zu finden und zu binden, bleibt daher eine zentrale Aufgabe der Pro-Tent AG.

Gesamtanzahl[1] Mitarbeiter*innen 2020

60

([1]in Pro-Tent Gruppe)

Anteil Frauen/Männer 2020

Frauen	Männer
52%	48%

Beschäftigungsverhältnisse 2020

unbefristet	befristet
100%	0%

Anteil Vollzeit/Teilzeit 2020

Vollzeit	Teilzeit
96%	4%

BSZ
Stiftung

Bereits seit 2005 ist die BSZ-Stiftung in Einsiedeln Teil der grossen Pro-Tent Familie. Hier übernehmen Menschen mit Handicap die Montage unserer Zelt-Systeme. Ein Premium-Produkt zu fertigen, das weltweit geschätzt wird, erfüllt die BSZ-Mitarbeiter mit besonderem Stolz.

In dem nach ISO-9001 zertifizierten Betrieb sind einzelne Teams für verschiedene Produktionsschritte verantwortlich. So werden in einem Team Aluminiumprofile zugeschnitten und abgerundet, während ein anderes die Profile bohrt, fräst oder schneidet. Eine Gruppe ist für das Einölen und die Montage des Faltgestells zuständig, eine weitere für die Funktionskontrolle und Verpackung. Nach jedem Arbeitsgang erfolgt eine zweifache Kontrolle des Werkstücks durch Teammitglieder und den Gruppenleiter. Während in einem rein leistungsorientierten Betrieb alles schnell gehen muss, nimmt man sich bei der BSZ für alle Arbeitsschritte die nötige Zeit. Jedes Aluminiumprofil wird mit grosser Sorgfalt bearbeitet, was sich wiederum in der Qualität der Produkte niederschlägt. Die Zusammenarbeit mit der BSZ ist für uns deshalb in jeder Hinsicht eine Bereicherung. Bei regelmässigen Besuchen tauschen wir uns aus und es wird auch viel gelacht – man spürt die Leidenschaft für unser Produkt.

VORHABEN 2021/22

- Persönliche Weiterentwicklung der Mitarbeiter*innen weiterhin fördern und unterstützen
- Mitarbeitereinbindung stärken: Ideenbox zu mehr Nachhaltigkeit einrichten
- Regelmässigen Austausch mit der BSZ fortführen

Umwelt

WEITERDENKEN

Der Klimawandel betrifft uns alle. Er stoppt nicht vor Ländergrenzen. Die bereits heute sicht- und spürbaren Auswirkungen gefährden in wenig entwickelten Weltregionen die Lebensgrundlagen weiter Bevölkerungsteile. Weltweit geht die Biodiversität zurück, ganze Ökosysteme sind bedroht.

Als Unternehmen sind wir aufgrund unseres Verbrauchs natürlicher Ressourcen und des von uns verursachten CO_2-Ausstosses Teil des Problems. Wir müssen daher auch Teil der Lösung sein und über geeignete Massnahmen dazu beitragen, unseren ökologischen Fussabdruck zu minimieren. Diesem Anspruch folgend wollen wir die ökologische Ausrichtung der Pro-Tent AG in den nächsten Jahren kontinuierlich vorantreiben und intern wie extern für unsere gemeinsame Verantwortung sensibilisieren.

Qualität und Nachhaltigkeit gehen für uns Hand in Hand. In diesem Sinne trägt die Langlebigkeit unserer Produkte entscheidend dazu bei, den Ressourcenverbrauch und die CO_2-Bilanz unseres Produktionskreislaufes zu reduzieren. Doch wir wollen und können mehr tun und glauben fest daran, dass jede Massnahme – so klein sie auch sein mag – einen wichtigen Beitrag leistet.

Reparatur ist nachhaltiger als ein Neukauf: Entgegen dem Trend zu immer kürzeren Lebenszyklen von Produkten sind unsere Faltzelte so konstruiert, dass – im Falle eines Falles – auch eine Reparatur möglich ist. In den meisten Fällen können unsere Systeme mit wenigen Handgriffen selbst wieder instand gesetzt werden. Dafür stehen unser Ersatzteilservice, eine Reparaturanleitung für jedes Modell sowie der telefonische Reparatur-Support zur Verfügung. Für beschädigte Stoffe ist ein Reparatur-Kit erhältlich, bestehend aus flüssigem Klebstoff und Stoff in der Farbe des Daches bzw. der Seitenwand.

Der Strom an unserem Standort Rüti stammt aus regenerativen Quellen und ist damit zu **100% emissionsfrei**.

Die Produktion in der BSZ Einsiedeln erfolgt zu **100 % CO_2-neutral**.

Wird Holz von uns verarbeitet, wie z. B. bei der Thekenplatte unserer Bar-Theke, handelt es sich ausschliesslich um **FSC-zertifiziertes Holz** aus der Schweiz.

Unsere Unternehmenspublikationen stellen wir bevorzugt in **digitaler Form** zur Verfügung, gedruckte Auflagen werden **klimaneutral** produziert.

VORHABEN 2021/22

- Reduzierung der Mobilitäts-Emissionen / Anschaffung von Elektro-Fahrzeugen
- Reduzierung der vorgelagerten Transportemissionen
- Umstellung des kompletten Verpackungsmaterials auf Recyclingqualitäten bzw. recyclebare Materialien

Gesellschaft

BEITRAG LEISTEN

Unser Herz schlägt für den Sport: Als Unternehmen sehen wir uns in der Verantwortung, auch gesellschaftlich unseren Beitrag zu leisten. Die Verbindung zum Sport mit seinen vielfältigen Outdoor-Veranstaltungen und Wettbewerben liegt aufgrund unserer Produktausrichtung auf der Hand.

Sport verbindet und stärkt unsere Gesellschaft. Er vermittelt Werte wie Toleranz und Fairness, er führt Menschen unterschiedlicher Kulturen und sozialer Hintergründe zusammen. Sport ist Teil eines gesunden Lebensstils und unterstützt Integration und Bildung. Gute Gründe, um uns als Marke und Unternehmen mit dem Sport in all seinen Facetten zu identifizieren.

Biken, Laufsport, Schwimmen, Turnen, Unihockey uvm. – unser Engagement umfasst das lokale und nationale Sponsoring verschiedener Sportarten und -events sowie die Unterstützung von Vereinen und einzelner Athleten mit und ohne Handicap.

Sie zu fördern und zu begleiten macht uns viel Freude und so sind wir bei den Events und Wettkämpfen nicht nur als offizieller Zeltpartner präsent sondern auch persönlich häufig unter den Zuschauern zu finden.

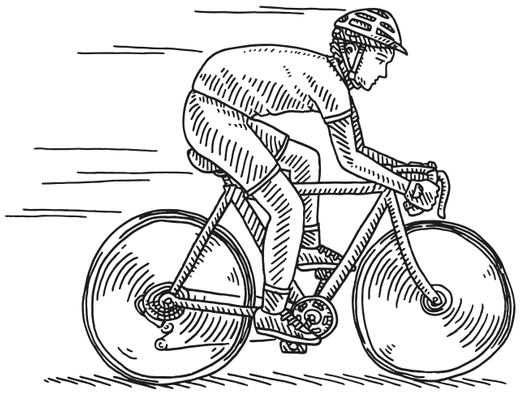

VORHABEN 2021/22

- ▶ Sportsponsoring fortführen und nach Möglichkeit erweitern
- ▶ Soziales und kulturelles Engagement auf lokaler Ebene beibehalten
- ▶ Spendenvolumen erhöhen

Nachhaltiges Denken beweist sich im operativen Handeln. Im Grossen wie im Kleinen kommt es darauf an, die Auswirkungen auf den Menschen, die Gesellschaft und unsere Umwelt im Blick zu behalten und massvoll und bewusst zu handeln.

Unsere Broschüre zum Thema Nachhaltigkeit wurde in einer kleinen Auflage von 500 Exemplaren klimaneutral auf FSC-zertifziertem Papier gedruckt.

Wenn Du mehr zu Pro-Tent und unserem Blick auf das Thema Nachhaltigkeit erfahren möchtest, freuen wir uns auf Deine Fragen.

PRO-TENT AG
Zelt- und Messebau-Systeme
Neuhofstrasse 10
8630 Rüti
Schweiz
Tel.: +41 (0) 55 220 28 00
info@pro-tent.ch
www.pro-tent.ch

PROTENT®
SWITZERLAND